LBC-D50-XX00.00.00.00 ГБ

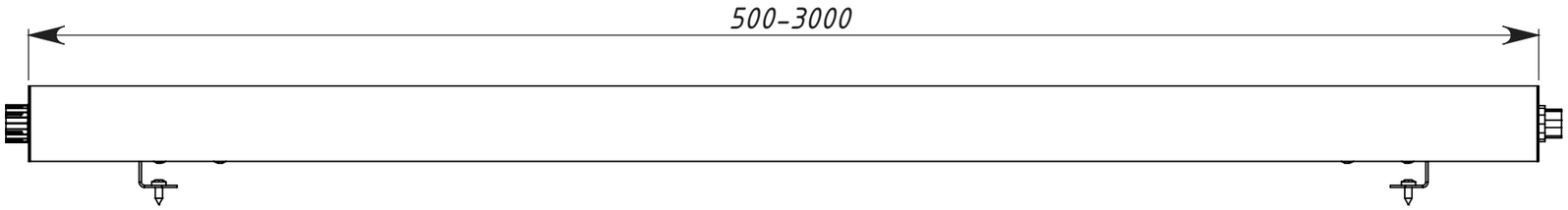

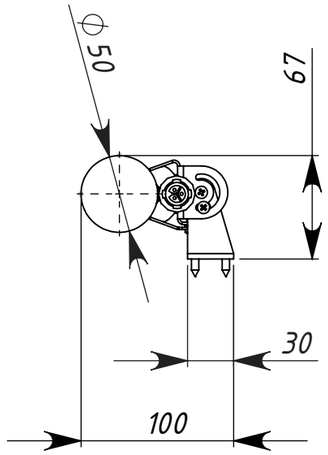

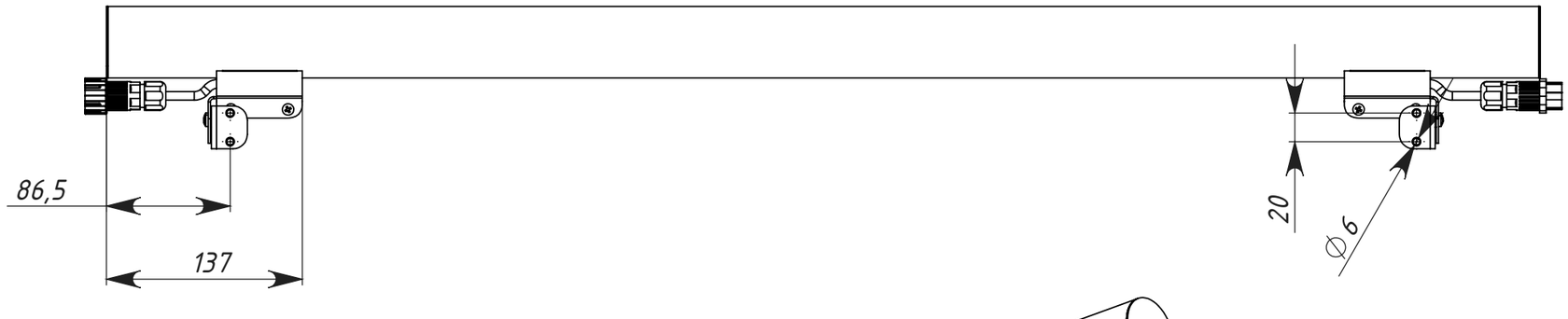

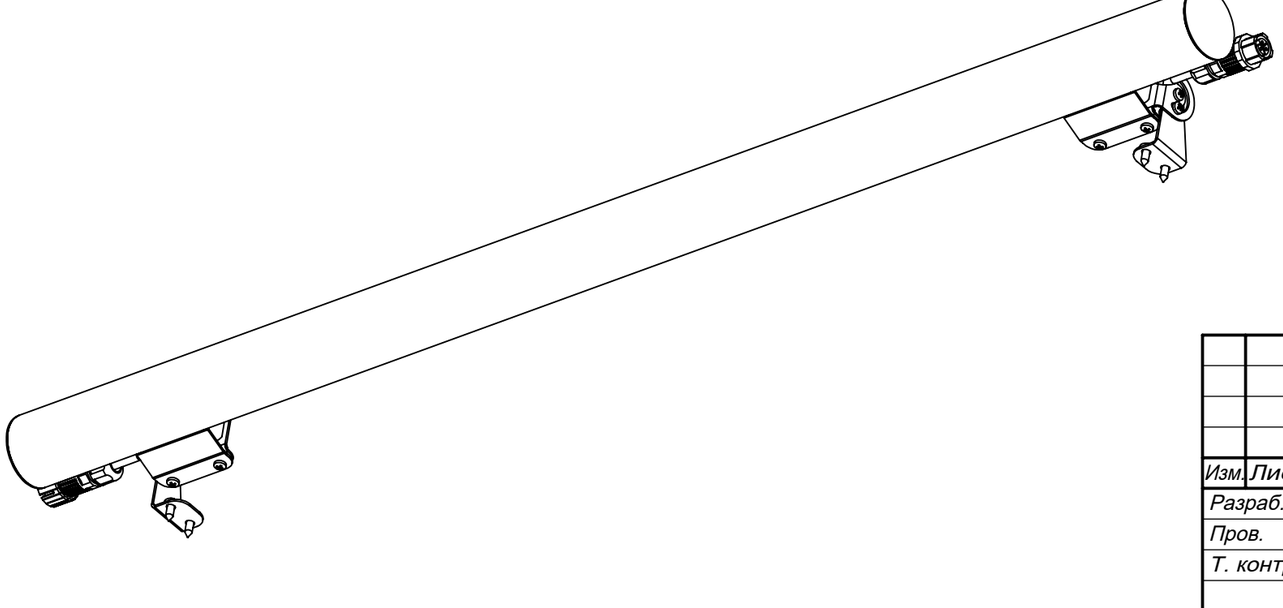

Изм.	Лист	№ докум.	Подп.	Дата	LBC-D50-XX00.00.00.00 ГБ		
Разраб.		Александр		28.02.2024	Светильник RGBW-SPI	Лит.	Масса	Масштаб
Пров.								1:4
Т. контр.						Лист 1	Листов 1
Н. контр.					ООО"ПРОУЗ"		
Утв.							

Перв. примен.

Справ. №

Подп. и дата

Инв. № дубл.

Взам. инв. №

Подп. и дата

Инв. № подл.

Файл: LBC-П-D50-XX00.00.00.00 ГБ-Светильник RGBW-SPI

A

2 1

Копировал Формат А3